موضوع: دستورالعمل رفع ایراد عدم انطباق درپوش سنسور سرعت خودرو شاهین

قابل توجه نمایندگی های خدمات دهنده به خودرو شاهین

احتراماً با توجه به اعلام شرکت خودروساز مبنی بر عدم انطباق قطعه درپوش سنسور سرعت در برخی از خودروهای شاهین، به اطلاع نمایندگیهای مجاز می رساند مطابق با دستورالعمل پیوست نسبت به بررسی‌های لازم و رفع عدم انطباق مذکور اقدام نمایید.
شایان ذکر است عدم انطباق این قطعه موجب نشتی احتمالی روغن از ناحیه گیربکس می گردد.

علامت اختصاری F.P لاتین بر روی بدنه نشان دهنده قطعه معیوب می باشد

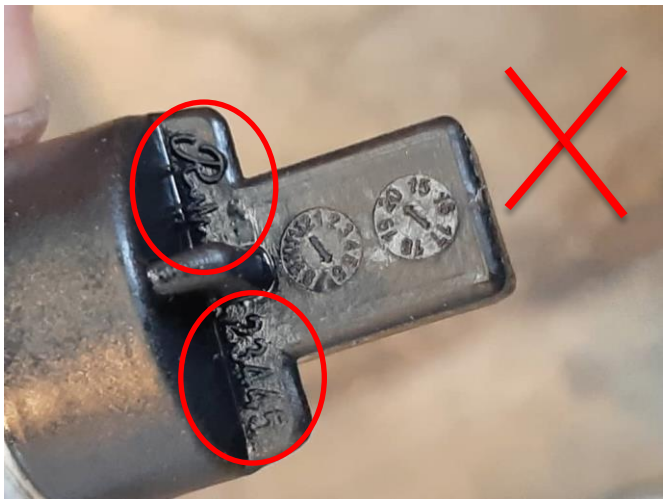

علامت اختصاری لاتین RIZMOJ وکد سازنده ۲۳۴۴۵ بر روی بدنه نشان دهنده قطعه معیوب می باشد

قطعه با کد ۱۲۵۵۷ بر روی بدنه نشان دهنده سازنده (شیراز ماشین) و قطعه سالم و مورد تایید می باشد

تهیه کننده	تایید کننده	تصویب کننده
نام :حمیدرضا ملکی – حمیدرضا تقی پوریان امضاء	نام :محمدتقی بدیعی امضاء	نام :سیروان زبیری امضاء

موضوع: دستورالعمل رفع ایراد عدم انطباق درپوش سنسور سرعت خودرو شاهین

نکات فنی انجام طرح :

۱) در صورت مشاهده نشتی روغن گیربکس از محل کورکن، ابتدا با تخلیه روغن گیربکس در ظرف مدرج، میزان روغن باقیمانده داخل مجموعه گیربکس اندازه گیری شود.

۲) اگر مقدار نشتی روغن گیربکس کمتر از ۴۰۰ سی سی باشد، پس از رفع ریشه ایراد نشتی، کمبود روغن جبران شده و نسبت به تحویل خودرو به مشتری اقدام گردد.

۳) در صورتی که نشتی روغن گیربکس بیش از ۴۰۰ سی سی باشد، پس از رفع ایراد احتمالی در محل نشتی کورکن، می بایست روغن باقی مانده در گیربکس تعویض گردد سپس خودرو مورد تست جاده قرار داده شود و از لحاظ وجود صدای غیر عادی و زوزه اطمینان حاصل گردیده و در صورت عدم وجود مغایرت، نسبت به تحویل خودرو به مشتری اقدام گردد.

۴) در صورتی که روغن تخلیه شده گیربکس تغییر رنگ داده و سیاه شده و همچنین دارای بوی سوختگی می باشد می بایست مجموعه گیربکس مورد بررسی جهت تعمیر و یا تعویض احتمالی قرار گیرد در این شرایط موضوع از طریق سیستم کارایی مدیریت فنی و گارانتی (بخش بررسی درخواست فنی خودروهای داخلی / سیستم انتقال قدرت) روی همان پذیرش اطلاع رسانی گردد تا مشاوره های فنی لازم در صورت ضرورت با همکاری شرکت مگاموتور به نمایندگی ارائه گردد .

۵) در صورت نصب قطعه درپوش سنسور سرعت بر روی خودرو می بایست بدنه درپوش سنسور به چسب سیلیکونی واشر ساز به صورت کامل آغشته گردد. حتما از چسب با مشخصات عنوان شده استفاده گردد

نمونه چسب سیلیکونی واشر ساز

تهیه کننده	تایید کننده	تصویب کننده
نام :حمیدرضا ملکی – حمیدرضا تقی پوریان امضاء	نام :محمدتقی بدیعی امضاء	نام :سیروان زبیری امضاء

شرکت بازرگانی سایپا یدک(سهامی خاص)

اطلاعیه فنی

(مدیریت فنی و گارانتی)

موضوع: دستورالعمل رفع ایراد عدم انطباق درپوش سنسور سرعت خودرو شاهین

نحوه صحیح چسب کاری:

نحوه چسب کاری درپوش سنسور مطابق تصویر زیر

قبل از تعویض درپوش و چسب کاری می بایستی در پوش و نشیمنگاه محل نصب روی گیربکس به صورت کامل تمیز گردد .

سریال قطعات:

ردیف	شرح قطعه	سریال قطعه
۱	درپوش سنسور سرعت	۸۶۱۸۰۲

زمان استاندارد:

ردیف	شرح عملیات	کد اجرت
۱	بازدید عدم انطباق درپوش سنسور سرعت خودرو شاهین	R7050C19
۲	عدم انطباق درپوش سنسور سرعت خودرو شاهین	R7050C20

نکات مهم و قابل توجه :

۱)دقت فرمایید کلیه قطعات درپوش سنسور سرعت با شماره سریال ۱۰۱۱۷۱ مطابق با بخشنامه ۱۰۲۶۲۶ مورخ ۱۴۰۰/۹/۱۰ می بایست از طریق مکانیزم برگشت از فروش عودت و صرفاً قطعه با شماره سریال ۸۶۱۸۰۲با مشخصه فوق الذکر در خودرو شاهین استفاده گردد. شایان ذکر است قطعه ۱۰۱۱۷۱ قابلیت استفاده در خودرو شاهین را ندارد .

تهیه کننده	تایید کننده	تصویب کننده
نام :حمیدرضا ملکی – حمیدرضا تقی پوریان امضاء	نام :محمدتقی بدیعی امضاء	نام :سیروان زبیری امضاء

موضوع: دستورالعمل رفع ایراد عدم انطباق درپوش سنسور سرعت خودرو شاهین

۲) در بازدیدهای آتی خودروهای دارای درپوش سنسور آغشته به چسب و ضرورت شارژ یا کنترل سطح روغن گیربکس ، عملیات مذکور، می‌بایست همانند گیربکس دستی خودرو برلیانس H330 از ناحیه پیچ شارژ روغن گیربکس و مطابق تصویر زیر صورت پذیرد و درپوش سنسور آغشته به چسب، به هیچ عنوان باز نگردد.

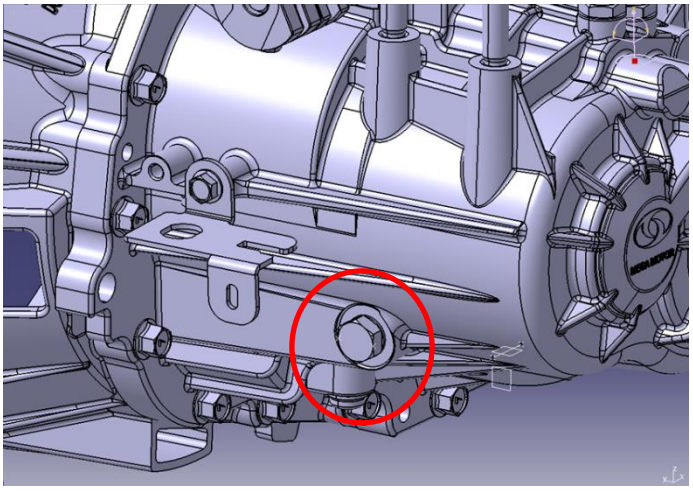

۳) پس از انجام فرایند تعمیرات ، برای مدت محدودی از جابجایی و حرکت خودرو به منظور حصول اطمینان از خشک شدن کامل چسب و کیفیت انجام کار اجتناب نمایید .

۴)در کلیه مراجعات خودرو شاهین به شبکه نمایندگی ها از جمله **انجام سرویسهای دوره ای** خودرو نسبت به بازدید هر گونه عدم نشتی از ناحیه مذکور اطمینان حاصل نمایید و این امربه عنوان یکی از آیتمهای کنترلی در مراجعات برای کلیه خودروهای شاهین مد نظر قرار گیرد .

۵) این اطلاعیه فنی جایگزین اطلاعیه فنی شماره ۵۵ می باشدو از این تاریخ، اطلاعیه فنی شماره ۵۵ ملغی اعلام می گردد.

تهیه کننده	تایید کننده	تصویب کننده
نام :حمیدرضا ملکی – حمیدرضا تقی پوریان امضاء	نام :محمدتقی بدیعی امضاء	نام :سیروان زبیری امضاء